Pied du voile V1

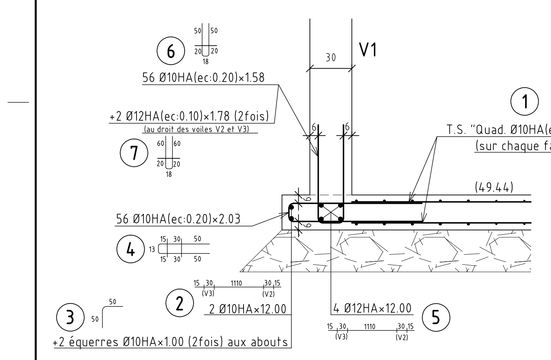

Pieds des voiles V2 et V25

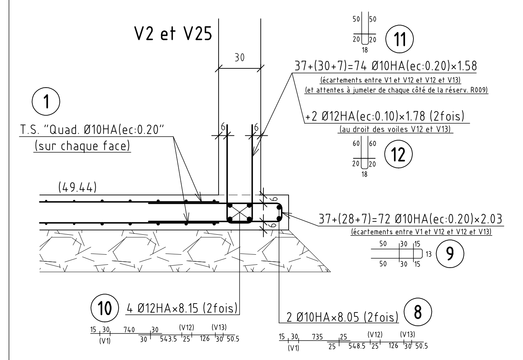

Pied du voile V3
(entre le voile V1 et le regard à 48.74)

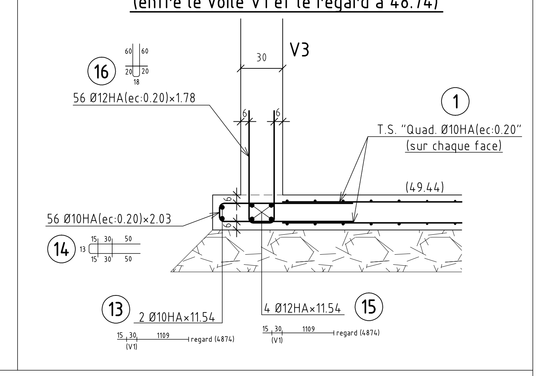

Pieds des voiles V3 et V9
(au droit du regard à 48.74)

Pied du voile V8

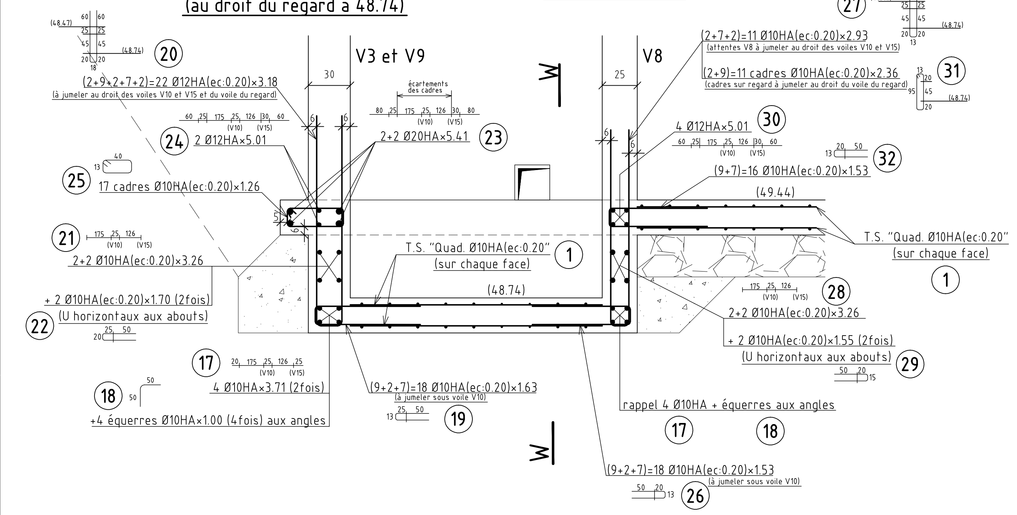

Pieds des voiles V11 et V12

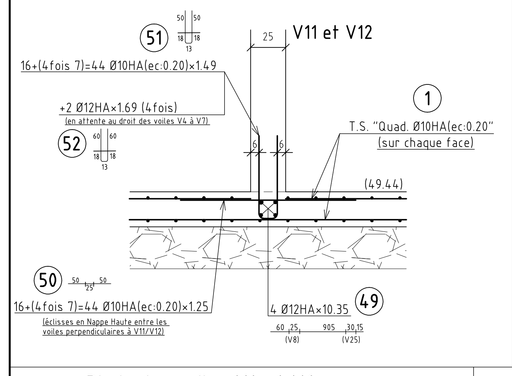

Pieds des voiles V14 et V15

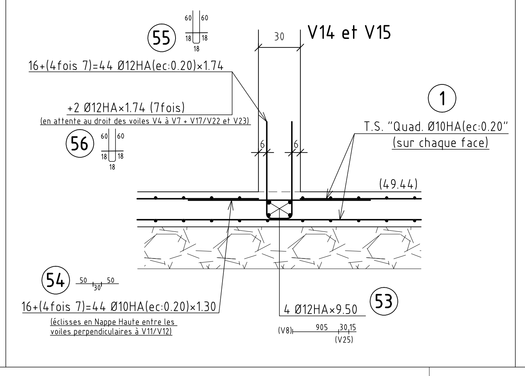

Pieds des voiles V5 et V7

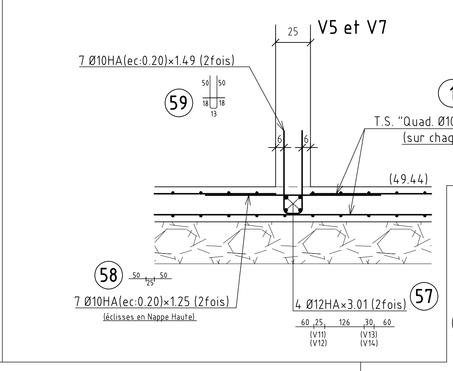

Ferraillage Coupe (W.W.)

Pied du voile V10

Pied du voile V15

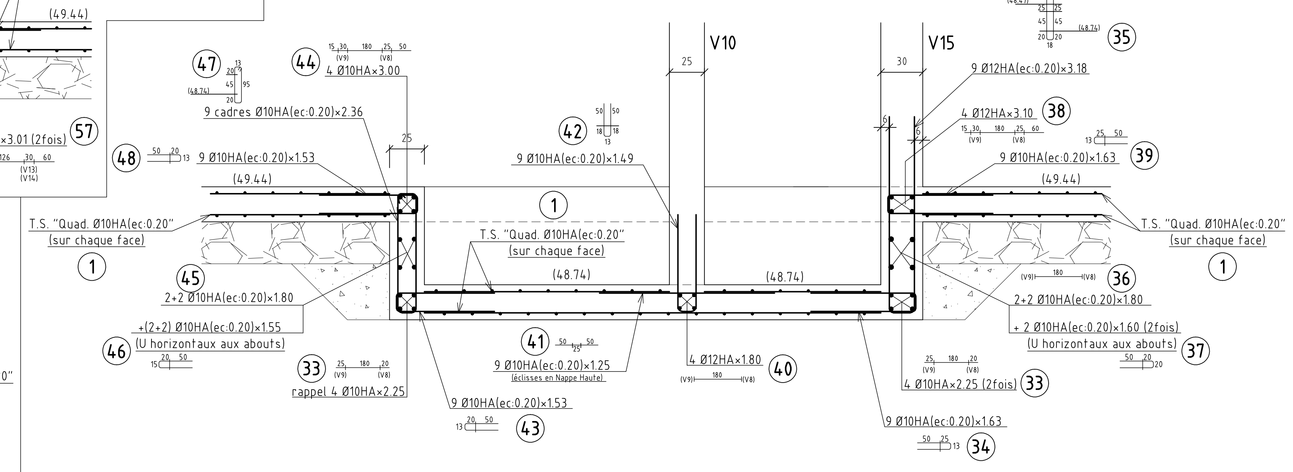

Pieds des voiles V4 et V6

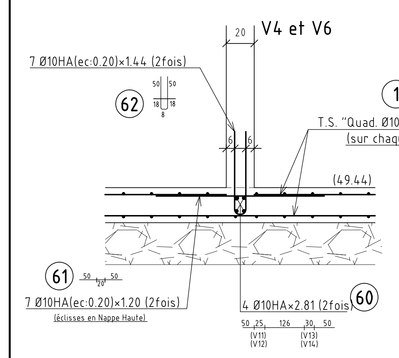

Semelle S1 (110×110×35ht) (Nbre:5)
(sous les poteaux P1 Ø30)

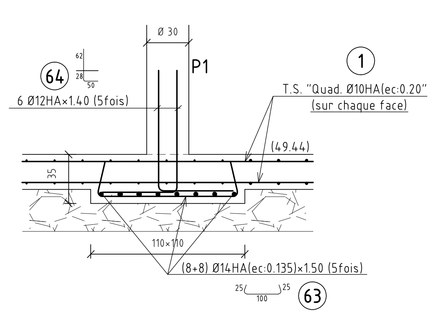

Semelle S1 (110×110×35ht) (Nbre:5)
(sous les poteaux P1 Ø30)

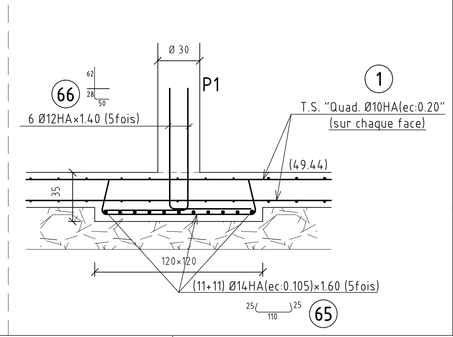

Pieds des voiles V16 et V18

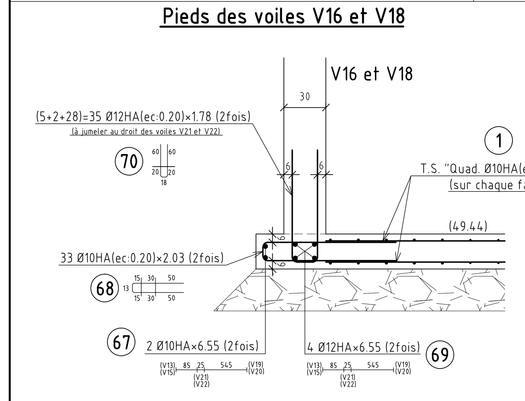

Pied du voile V17

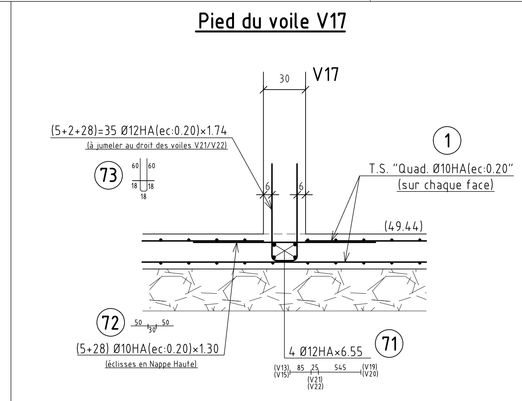

Pieds des voiles V21 et V22

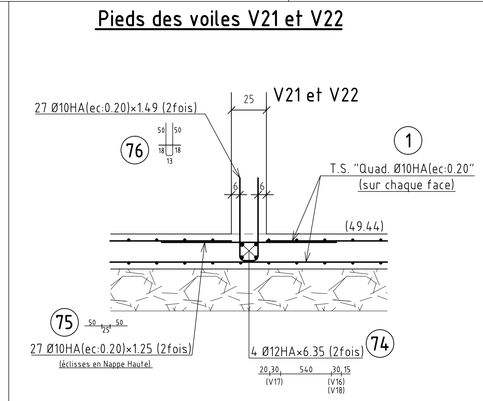

Vue en plan Poteaux P2 40×40 (2fois)
(contre les voiles V3 et V9)

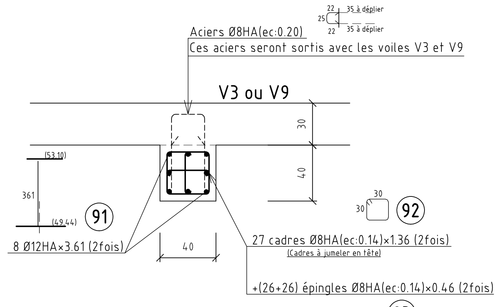

Vue en plan Poteaux P3 40×40 (2fois)
(contre le voile V30)

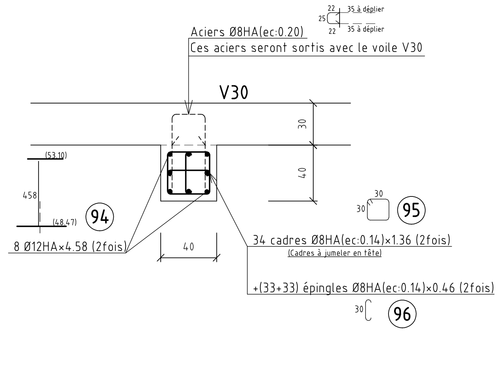

Semelle S100 120×60×35ht sous P2 40×40
(contre le voile V3 au droit du radier à 49.44)

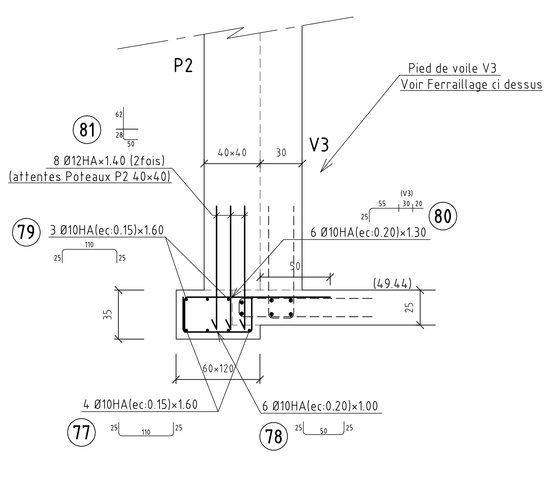

Semelle S100 120×60×35ht sous P2 40×40
(contre le voile V9 au droit du radier à 48.74)

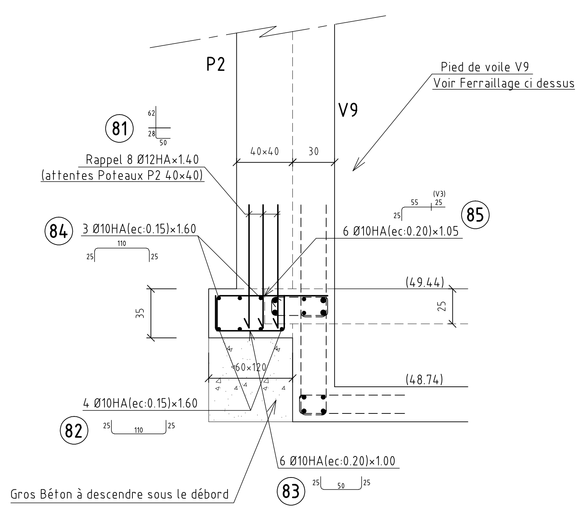

Semelles S101 120×60×35ht sous P3 40×40 (2fois)
(contre le voile V30 au droit du radier à 48.47)

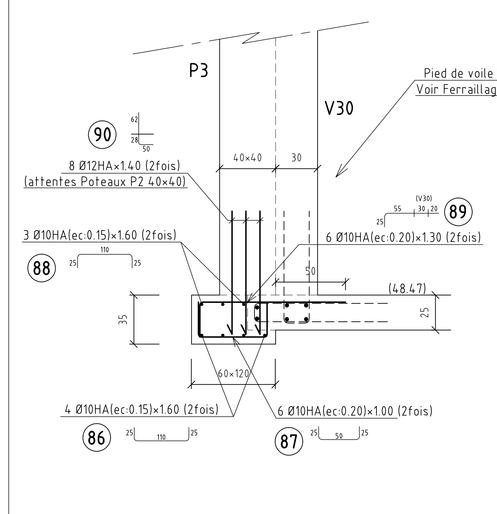

Recouvrements des treillis:
T.S. "Quad. Ø10HA(ec:0.20"
Recouvrements = 35cm droits (1)

NOTA ARMATURES
RECOUVREMENTS MINIMUM (35×Ø)
TREILLIS ET BARRES FILANTES

ENROBAGE 5cm
Sauf indications contraire

NOTA DISTANCIER
Les écarteurs de nappes seront vus directement entre l'entreprise EIFFAGE et le fabricant d'armatures

E&C
EVAIN & Cie
BUREAU D'ETUDES
BETON ARME - BATIMENT - FONDATIONS SPECIALES
7c, Rue Yves DOLIER - 56 100 LORIENT - Téléphone: 02.97.21.30.71 - Télécopie: 02.97.64.11.30
E.mail: etudes-evain@wanadoo.fr

DEPARTEMENT DU MORBIHAN

Maître d'ouvrage: EAU du MORBIHAN

CONSTRUCTION D'UNE NOUVELLE USINE DE PRODUCTION D'EAU POTABLE DE 250M3/h A *BELLE ILE EN MER*

Radier (e=25) (Niv.49.44) et semelles S100-S101 et Poteaux P2-P3

FERRAILLAGE

Traitant:	DEGREMONT France - Assainissement, Parc d'activités ECOPOLIS, Bâtiment F, 33700 BAGNY CRDOCHES Cedex, Tél: 05.56.23.23.00, Fax: 05.56.23.23.38
Maître d'ouvrage:	SOGREAH Consultants, ARTELIA, 8 avenue des Vallonnières - BP 20003, A4002 ST GERMAIN LAVAL Cedex, Tél: 04.76.69.69.69, Fax: 04.76.69.69.09
Entreprise:	EIFFAGE CONSTRUCTION MORBIHAN, 27 avenue Edouard Mahéas, 22 du Bois, B.P. 859, 56038 VANNES Cedex, Téléphone: 02.97.01.51.30, Fax: 02.97.01.51.00
Bureau de contrôle:	CETE APAVE Nord Ouest, Z.A. de Kerpont, Rue Jean Marie Chevye, BP 7202, 56018 VANNES CEDEX, Téléphone: 02.97.47.50.50, Fax: 02.97.47.49.20

PLAN N° F2	Hypothèses de calculs: Voir Note de Calcul	Aciers: fe E = 500MPa	Affaire n°: 7584
	Béton: fc28= MPa, ft28= MPa	Enrobage des aciers: (Voir NOTE DE CALCUL)	

Indice	Date	Modifications
A	29/11/2012	Première émission

Dessiné par: LE TONQUZEC Patrice
le: 29/11/2012
Echelle: 1/20ème

© Plan est la propriété de l'ouvrage ci-dessus. Reproduction interdite au tiers sans autorisation de EVAIN & Cie.